Прецизионный регулятор давления

VEX

M5 ~ G2

Предназначен для понижения давления сжатого воздуха и поддержания его на заданном уровне с высокой точностью

- При малых габаритных размерах обладает высокой пропускной способностью (до 37000 норм.л/мин.)
- Высокая скорость деаэрации
- Может иметь как пневматическое, так и ручное управление
- Высокая точность регулировки давления
- Широкий диапазон размеров присоединительных резьб
- Может использоваться на различные рабочие среды
- Возможен монтаж на плите
- Применяется в схемах балансировки, контроля прижима и натяжения, регулировки давления в ресиверах

Пример:
система балансировки груза

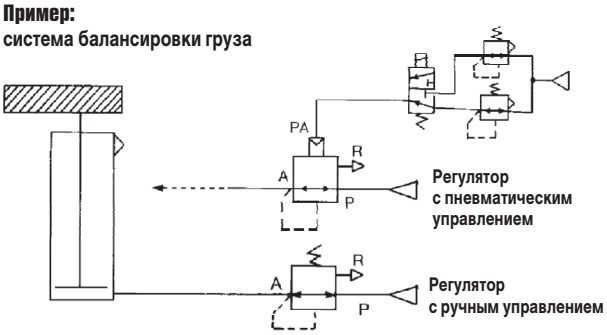

Давление регулируется в соответствии с изменением нагрузки.
Обеспечивается балансировка как в статических,
так и в динамических условиях.

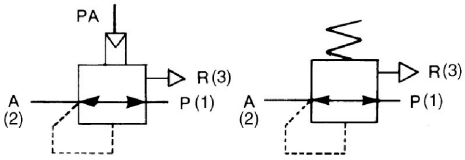

Пневматическая регулировка давления (по запросу)

Ручная регулировка давления

Технические характеристики

Типоразмер	VEX1A33		VEX1B33 (монтаж на плите)		VEX113		VEX123 (монтаж на плите)		VEX133			VEX153			VEX173		VEX193	
Регулировка давления	Ручная																	
Рабочая среда	Сжатый воздух (углекислый газ,азот, фреон11, 113, 114, аргон, гелий, высокотемпературный воздух - по запросу)				Сжатый воздух													
Присоединительная резьба	M5	G1/8	M5	G1/8	G1/8	G1/4	G1/8	G1/4	G1/4	G3/8	G1/2	G1/2	G3/4	G1	G1	G1 1/4	G1 1/4	G2
Присоединительная резьба порта деаэрации															G1 1/4		G2	
Нормальный объемный расход (норм.л/мин)	280	560	280	560	900	1400	900	1400	2000	3300	3900	7200	8900	10000	17000	18000	33000	37000
Испытательное давление (МПа)	1.5																	
Макс. рабочее давление (МПа)	1.0																	
Мин. рабочее давление (МПа)	Давление на выходе + 0.1																	
Диапазон регулирования (МПа)	0.01 ~ 0.7				0.05 ~ 0.7													
Воспроизводимость	±0.5%																	
Чуствительность	±0.2%																	
Линейность (для пневмоуправляемого регулятора)	–				±1%													
Давление управления (для пневмоуправляемого регулятора) (МПа)	–				0.05 ~ 0.7													
Присоединительная резьба для порта пневмоуправления	–				G1/8													
Резьба для присоединения манометра	G1/8																	
Расход воздуха на собственные нужды (Норм.л/мин)	6 (при давлении 0.9 МПа)																	
Монтажное положение	Произвольное																	
Диапазон рабочих температур (°C)	0 ~ 60																	
Вес (кг)	0.15		0.18		0.2		0.3		0.5			1.4			2		4	

Компания SMC сохраняет за собой право на внесение технических и размерных изменений

Прецизионный регулятор давления
VEX

Номер для заказа

Присоединительная резьба	Ручная регулировка давления	Присоединительная резьба порта деаэрации	Пневмоглушитель для порта деаэрации (заказывается отдельно)
M5	**VEX1A33-M5**	M5	**AN120-M5**
G1/8	**VEX1A33-01**	G1/8	**AN10-01**
G1/8	**VEX1133-01F**	G1/8	
G1/4	**VEX1133-02F**	G1/4	**AN20-02**
G1/4	**VEX1333-02F**	G1/4	
G3/8	**VEX1333-03F**	G3/8	**AN30-03**
G1/2	**VEX1333-04F**	G1/2	**AN40-04**
G1/2	**VEX1533-04F**	G1/2	
G3/4	**VEX1533-06F**	G3/4	**AN500-06**
G1	**VEX1533-10F**	G1	**AN600-10**
G1	**VEX1733-10F**	G1 1/4	**AN700-12**
G1 1/4	**VEX1733-12F**		
G1 1/2	**VEX1933-14F**	G2	**AN900-20**
G2	**VEX1933-20F**		

Принадлежности (заказываются отдельно)

Типоразмер	VEX1A33	VEX113	VEX133	VEX153	VEX173	VEX193
Крепежный угольник	**VEX1-18-1A**		**VEX3-32A**	**VEX5-32A**	**VEX7-32A**	**VEX9-32A**
Лапа	**VEX1-18-2A**		–			
Манометр	**G27-10-R1-X207**	**G27-10-01**	**K8-10-40**	**K8-10-50**		
Пневмоглушитель для порта вспомогательного выпуска	**AN120-M5**					

Размеры

VEX1A33-M5, 01

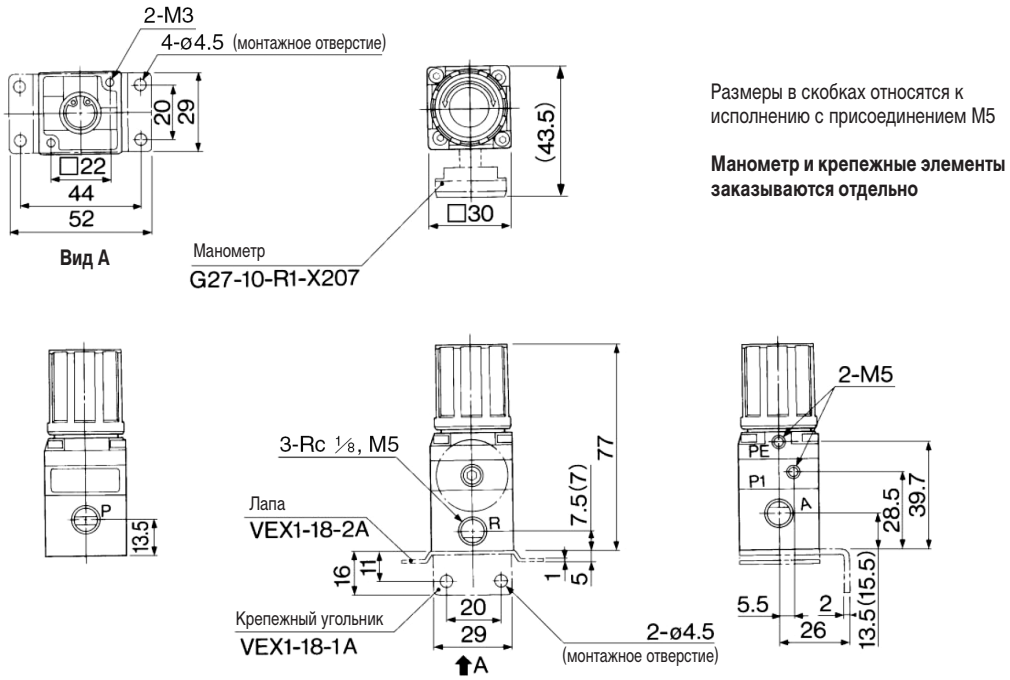

Размеры в скобках относятся к исполнению с присоединением M5

Манометр и крепежные элементы заказываются отдельно

Размеры

VEX113$^{0}_{3}$-01, 02

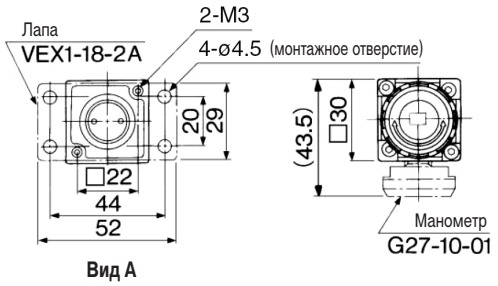

Манометр и крепежные элементы заказываются отдельно

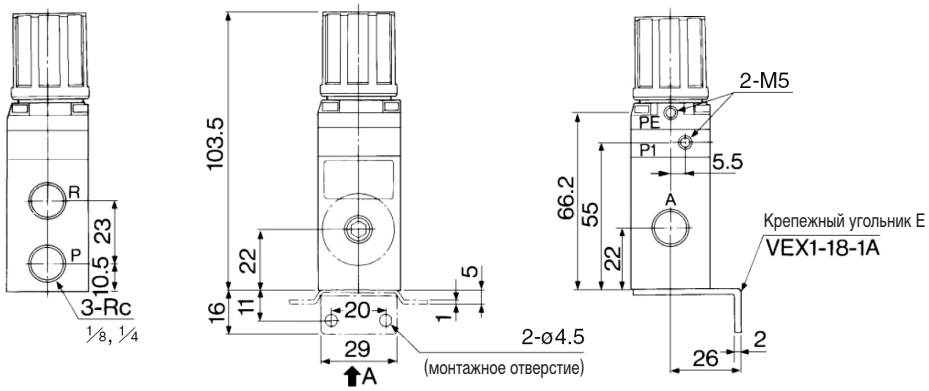

VEX133$^{0}_{3}$-02, 03, 04

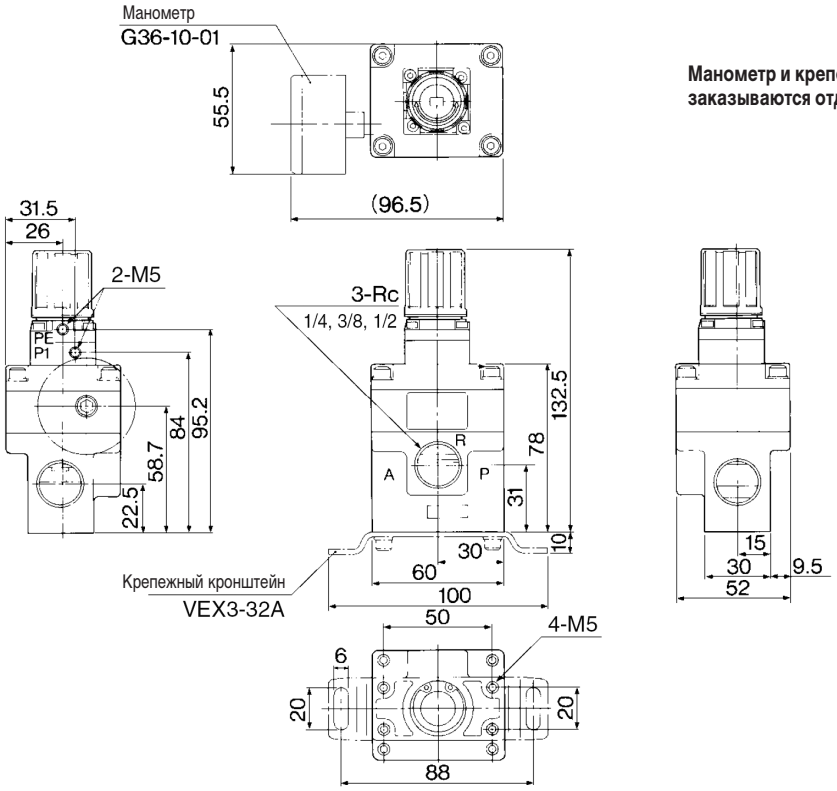

Манометр и крепежные элементы заказываются отдельно

Компания SMC сохраняет за собой право на внесение технических и размерных изменений

Размеры

VEX153$^{0}_{3}$-04, 06, 10

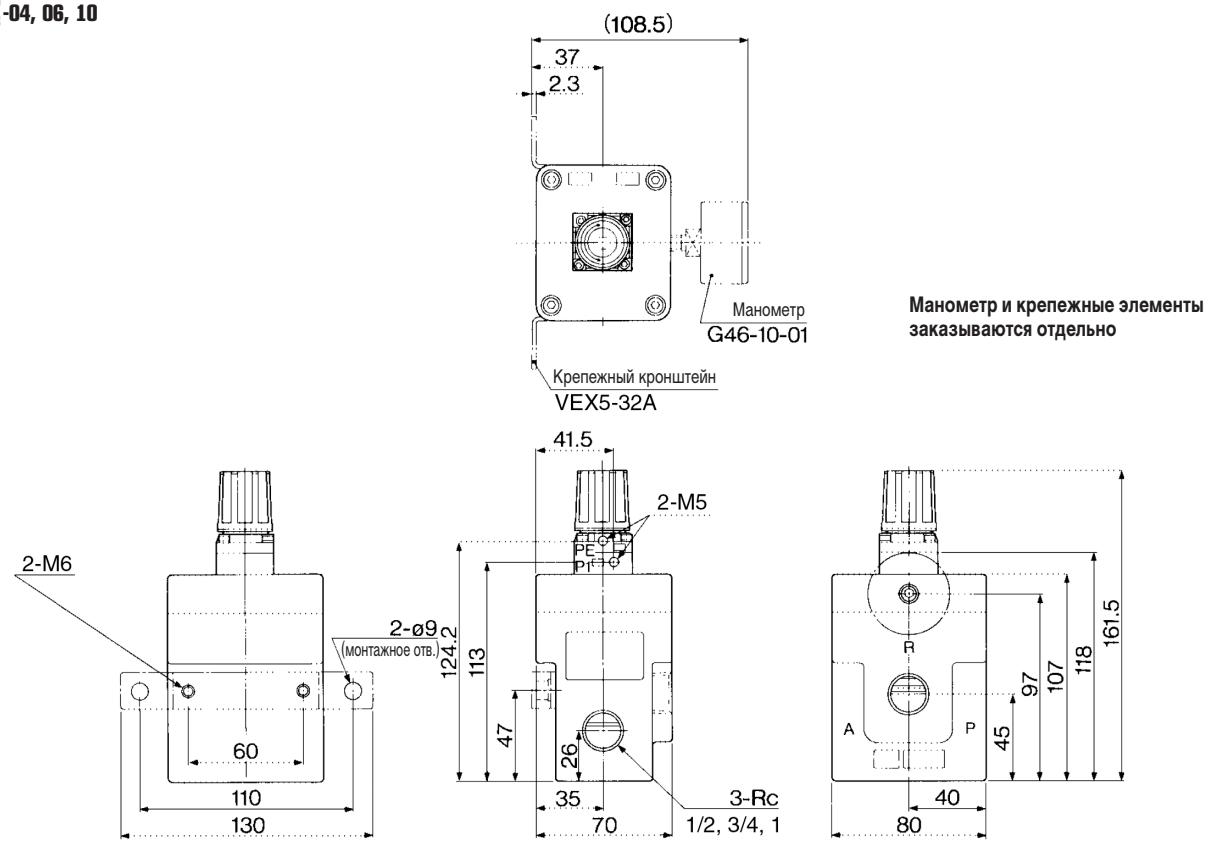

Манометр и крепежные элементы заказываются отдельно

VEX173$^{0}_{3}$-10, 12

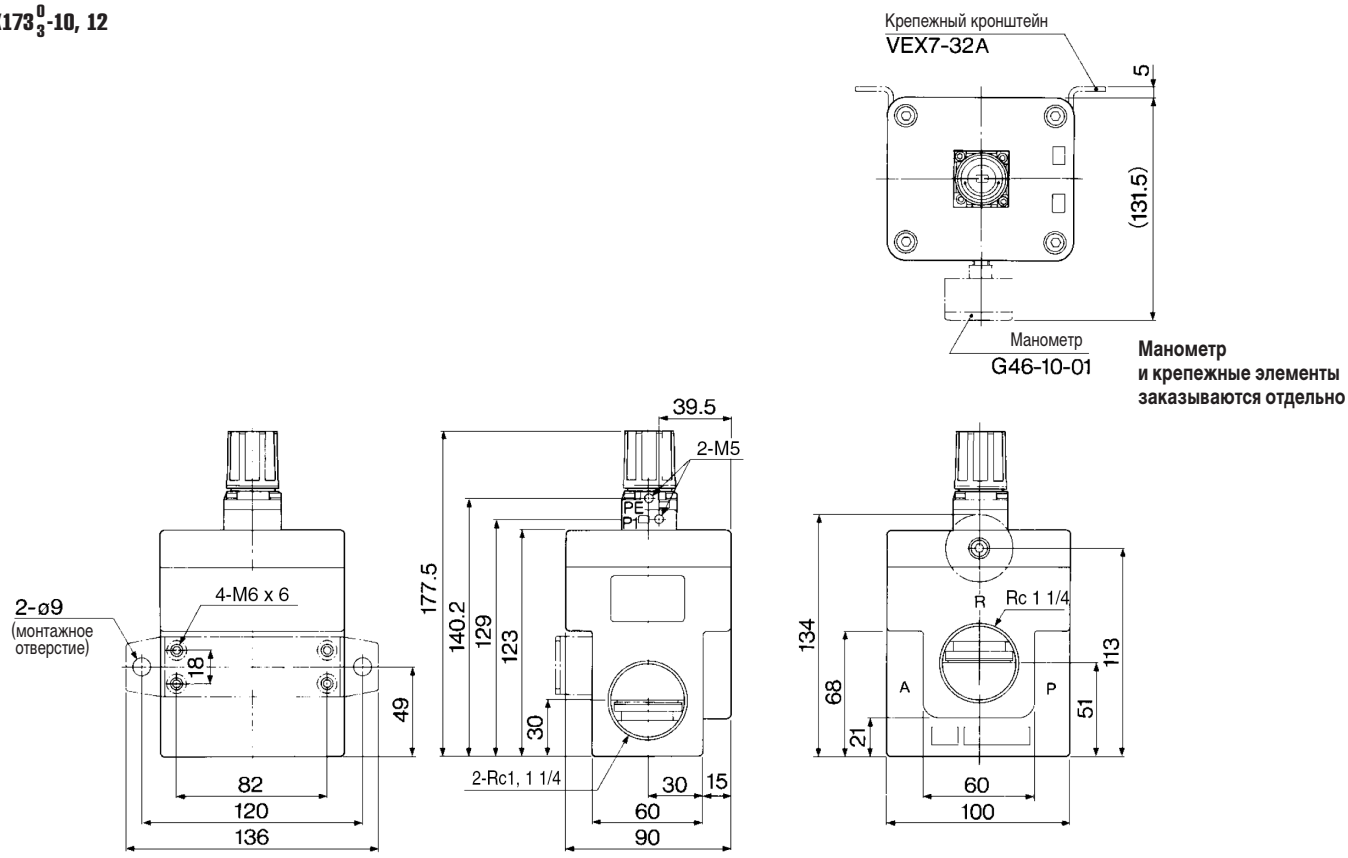

Манометр и крепежные элементы заказываются отдельно

Размеры

VEX193$^{0}_{3}$-14, 20

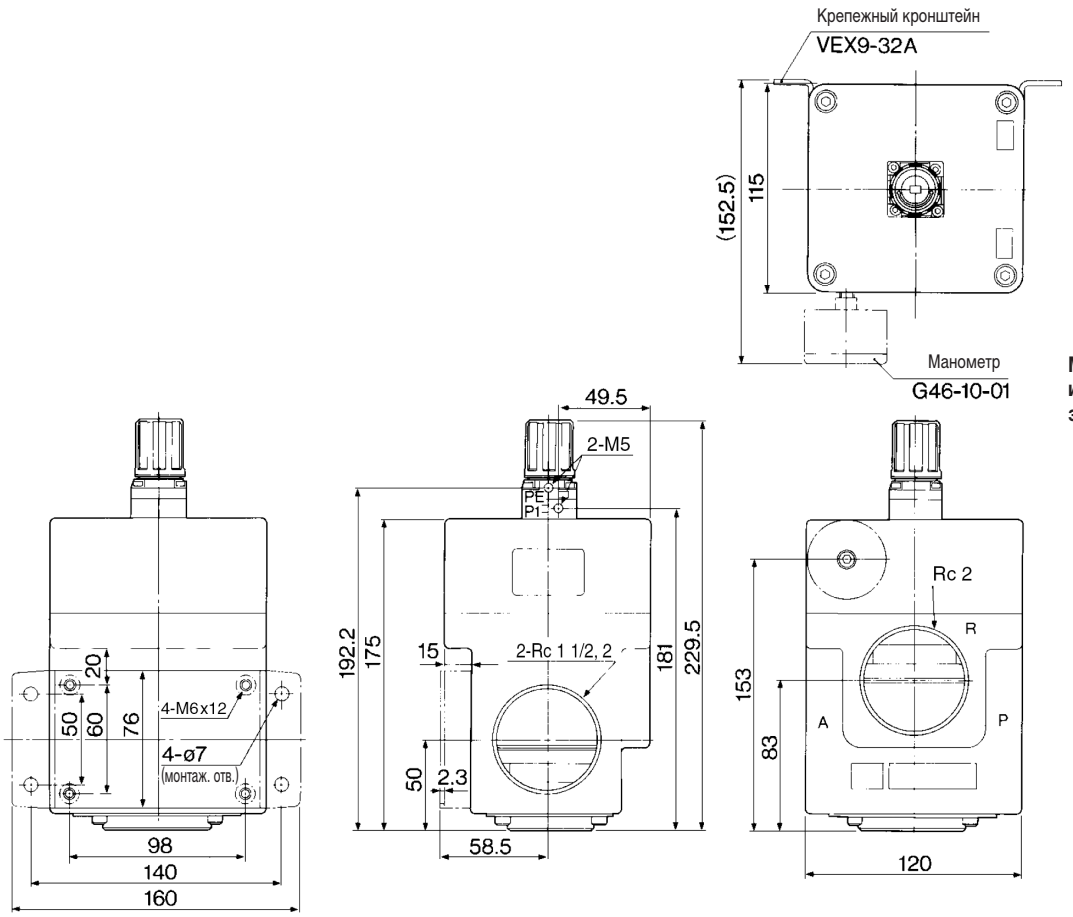

Манометр и крепежные элементы заказываются отдельно

Компания SMC сохраняет за собой право на внесение технических и размерных изменений